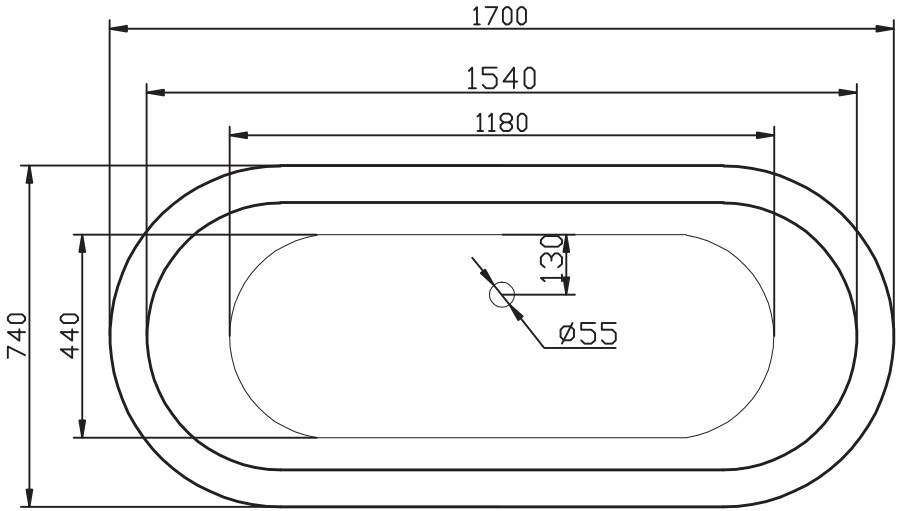
1700
1540
1180
740
440
130
ø55

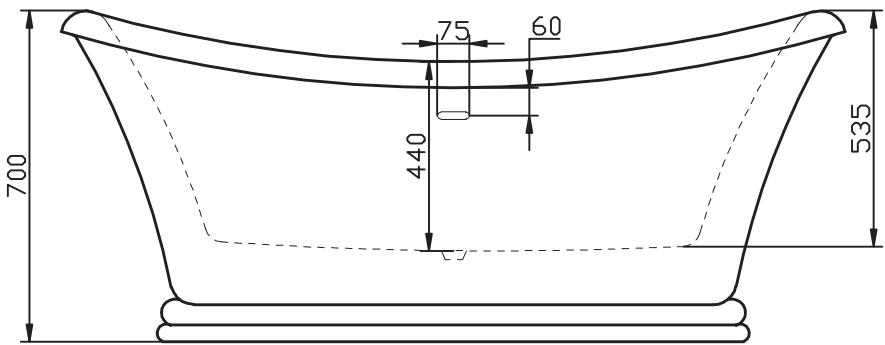
75
60
700
440
535