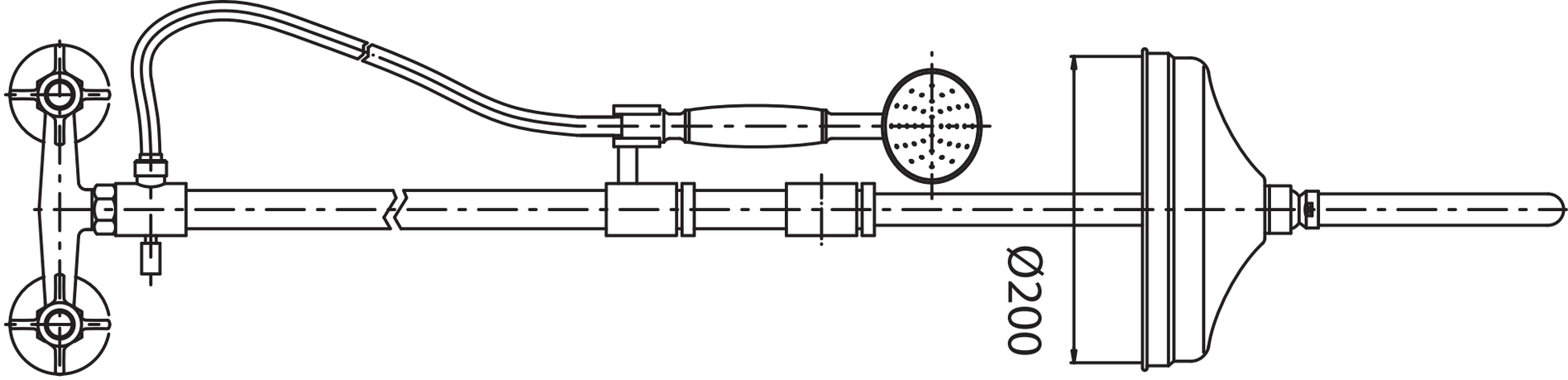
Ø200

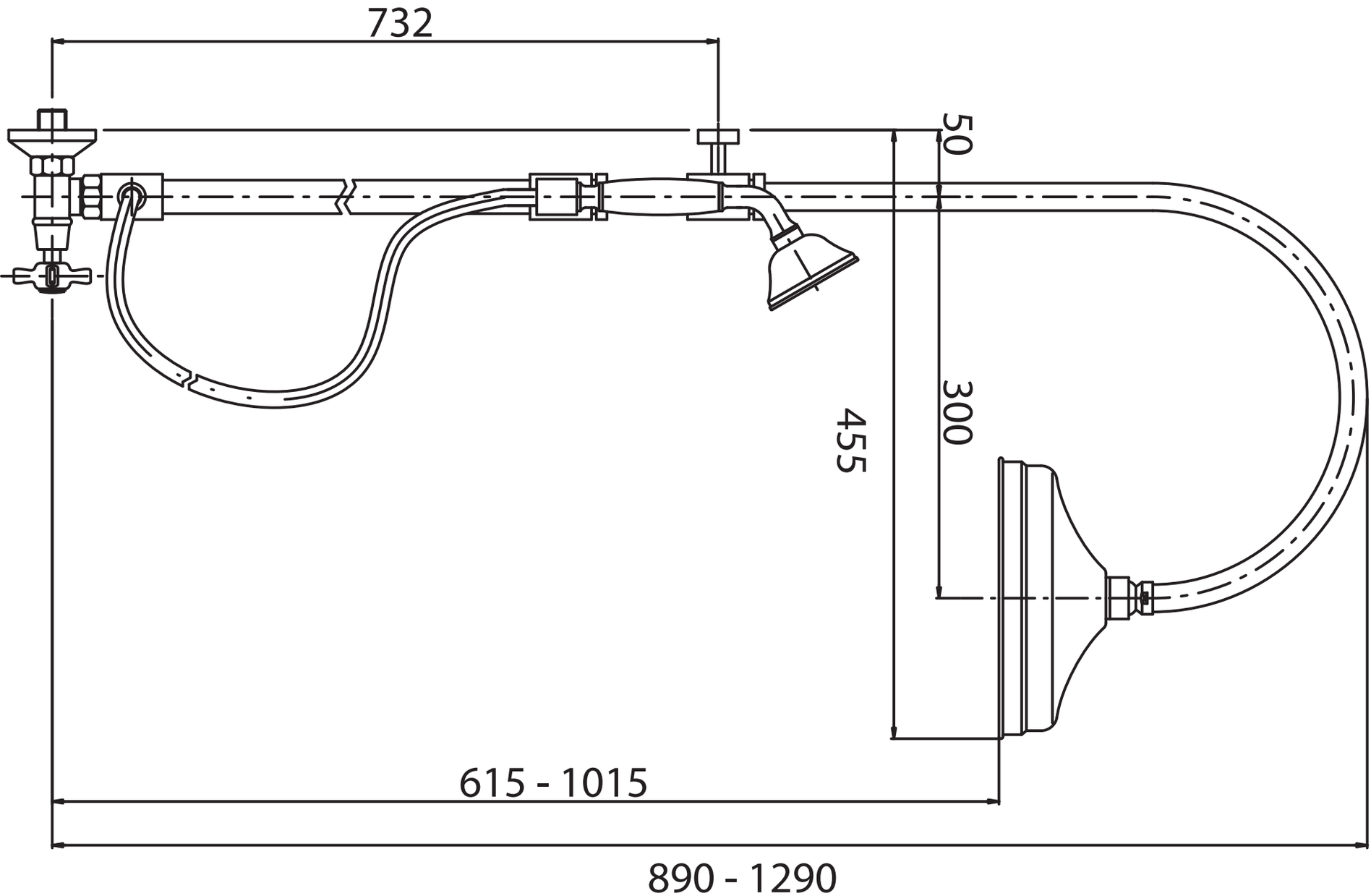
732
50
300
455
615 - 1015
890 - 1290