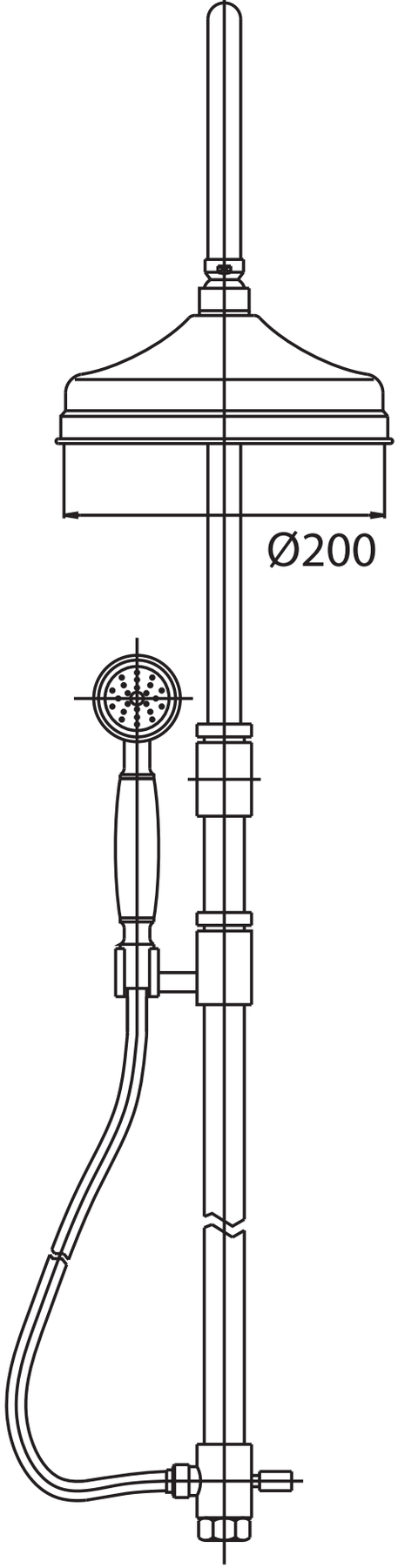
Ø200

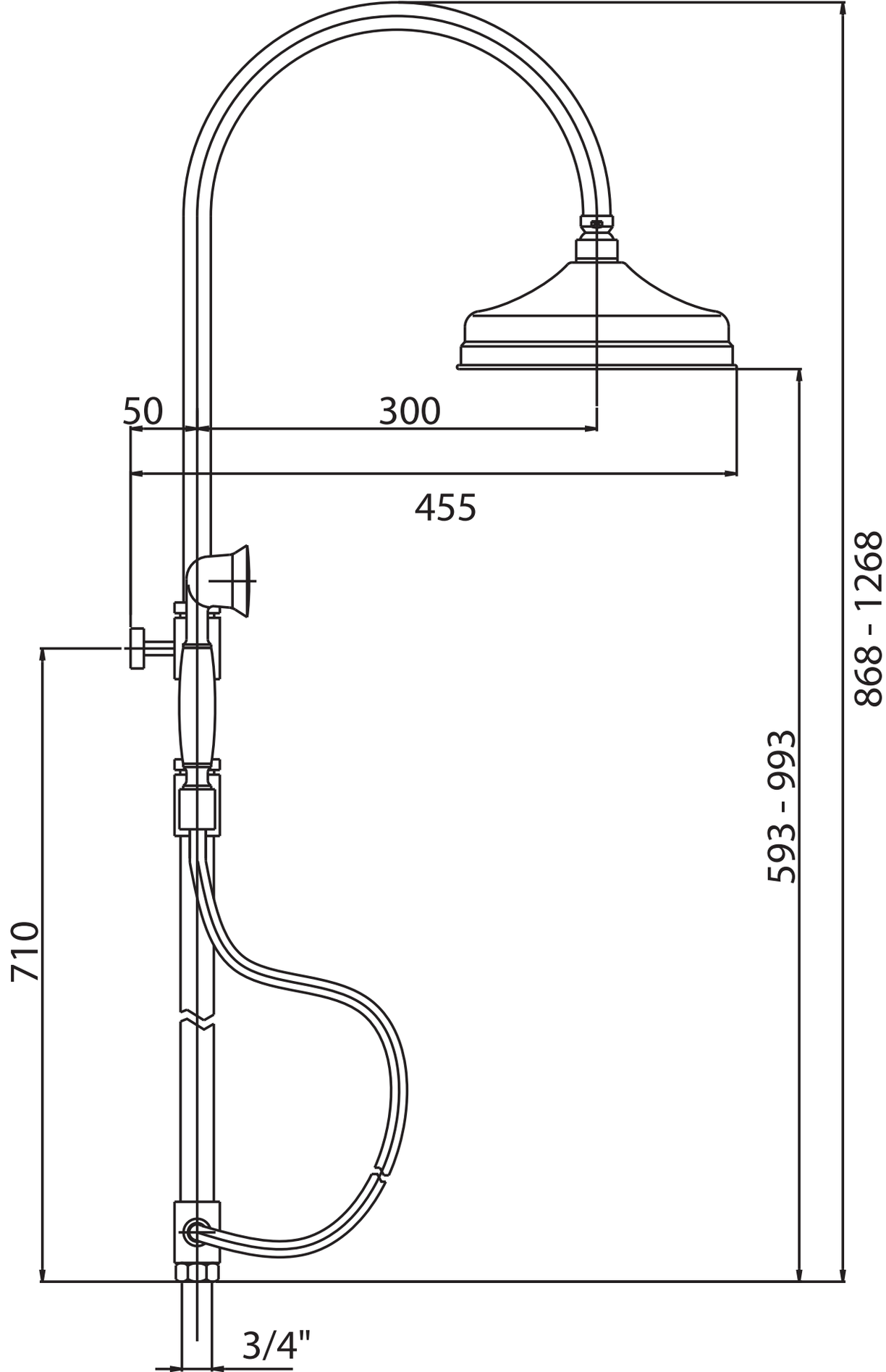
50
300
455
868 - 1268
593 - 993
710
3/4"