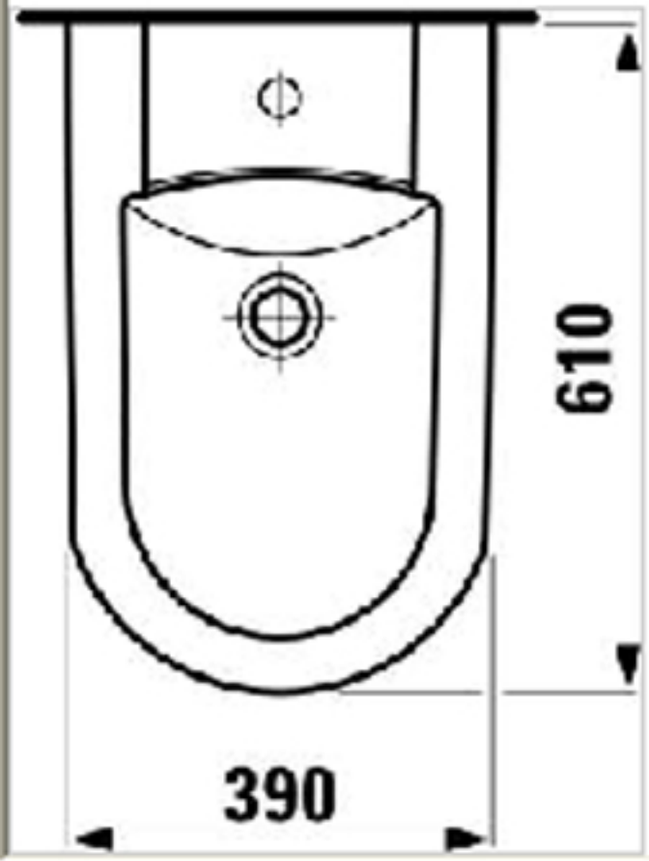
610
390

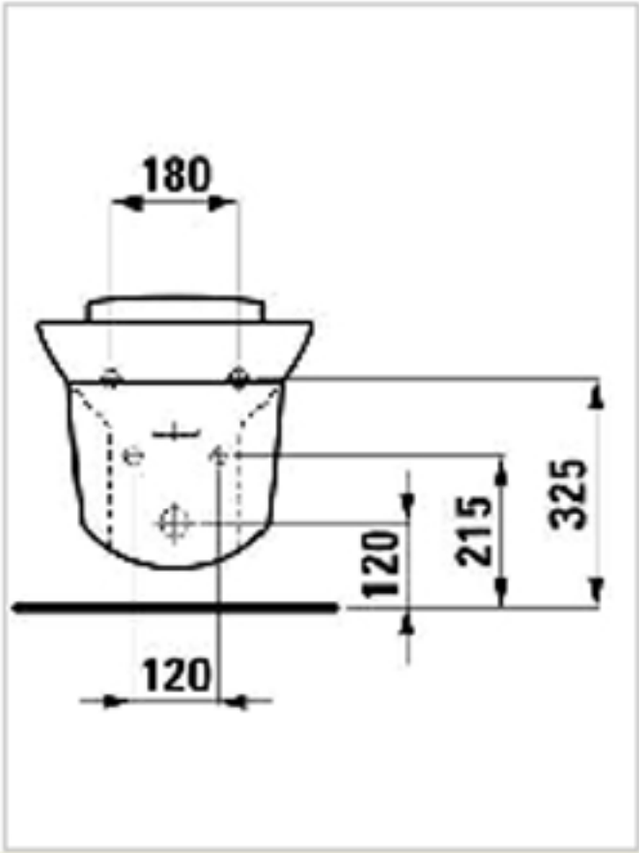
180
325
215
120
120

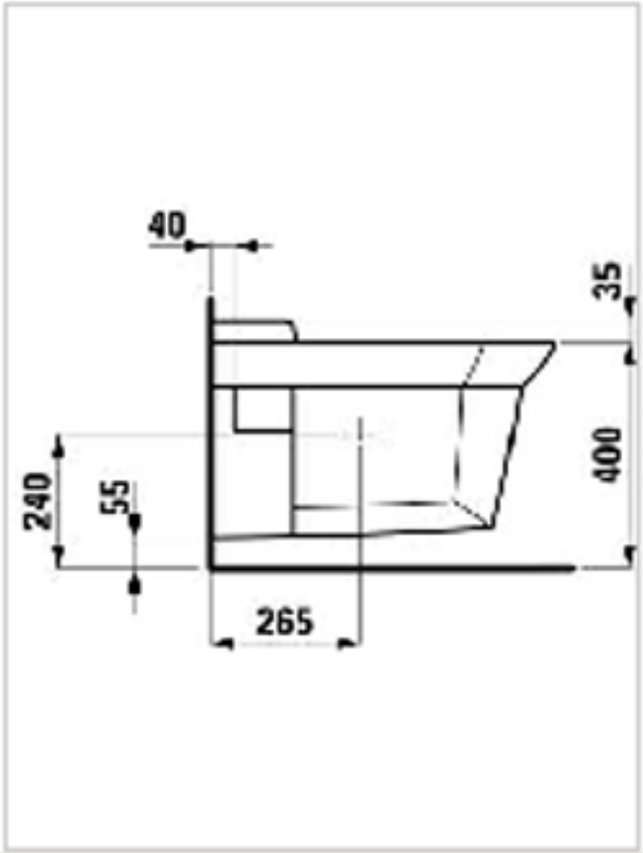
40
35
400
240
55
265