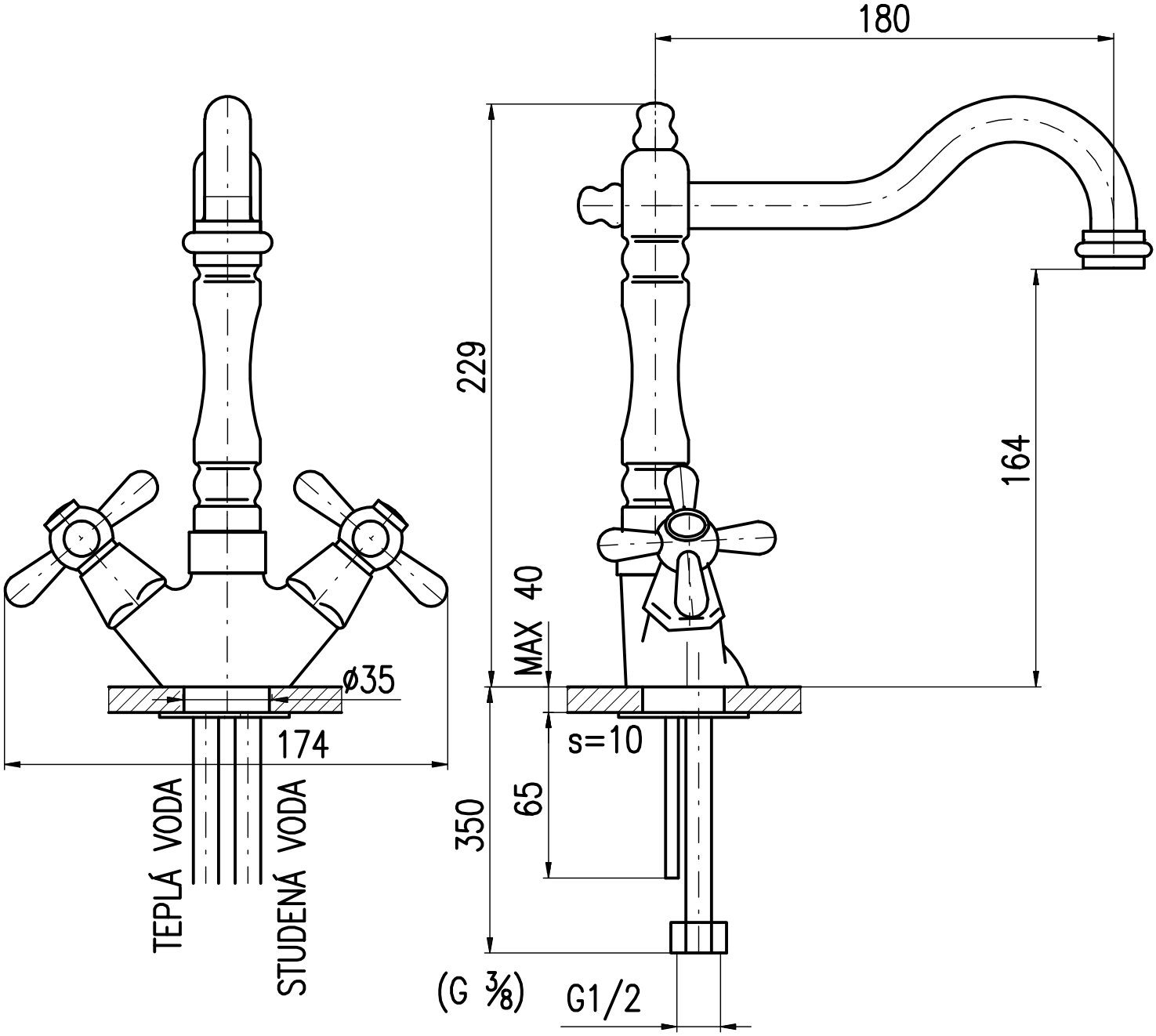
180
229
164
40
MAX
ø35
174
s=10
65
350
TEPLÁ VODA
STUDENÁ VODA
(G 3/8)
G1/2