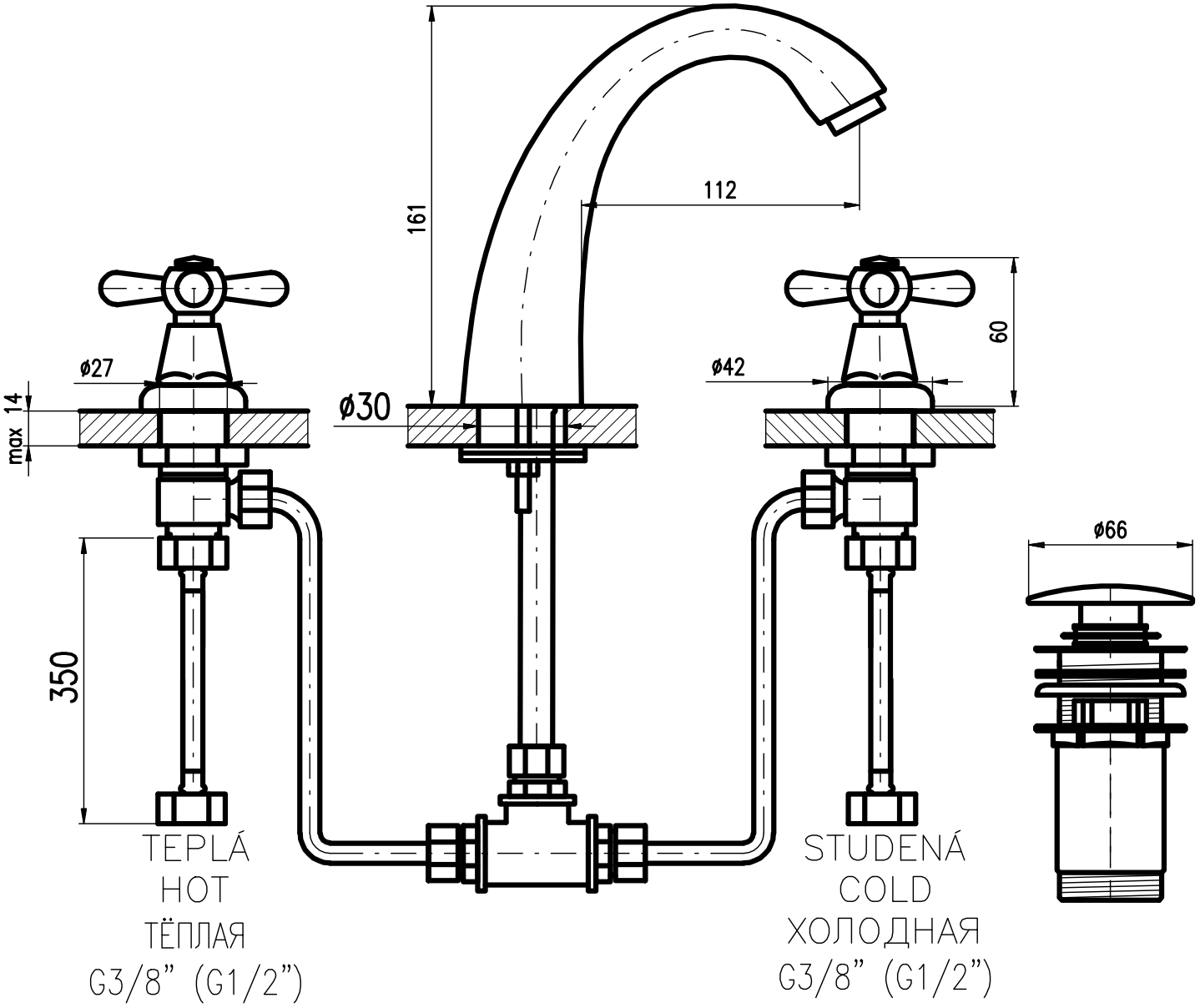
161
112
60
ø27
ø42
ø30
14
max
350
ø66
TEPLÁ
HOT
ТЁПЛАЯ
G3/8" (G1/2")
STUDENÁ
COLD
ХОЛОДНАЯ
G3/8" (G1/2")