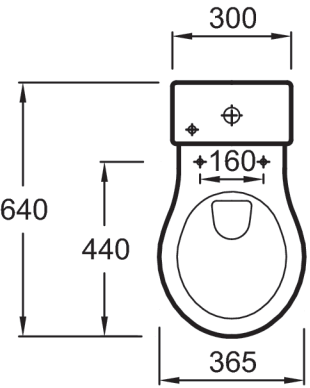
300
160
640
440
365

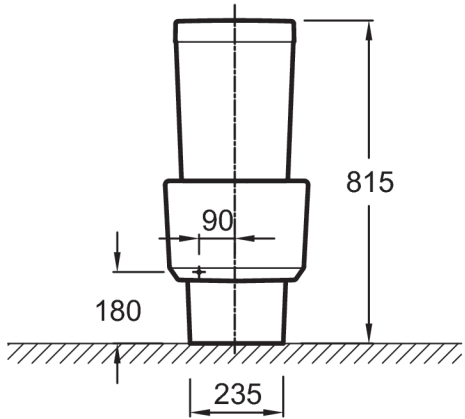
815
90
180
235

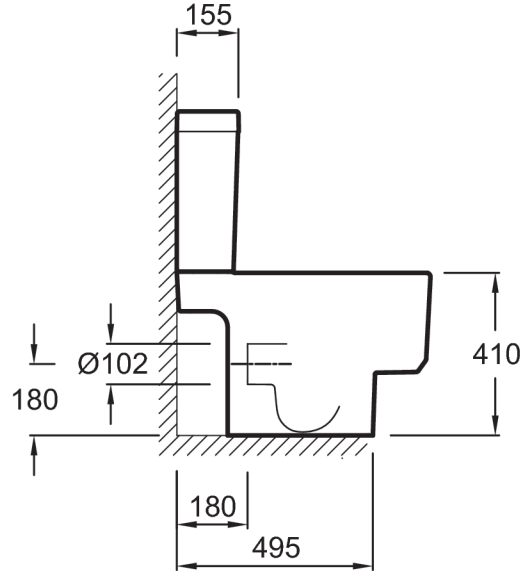
155
Ø102
180
410
180
495