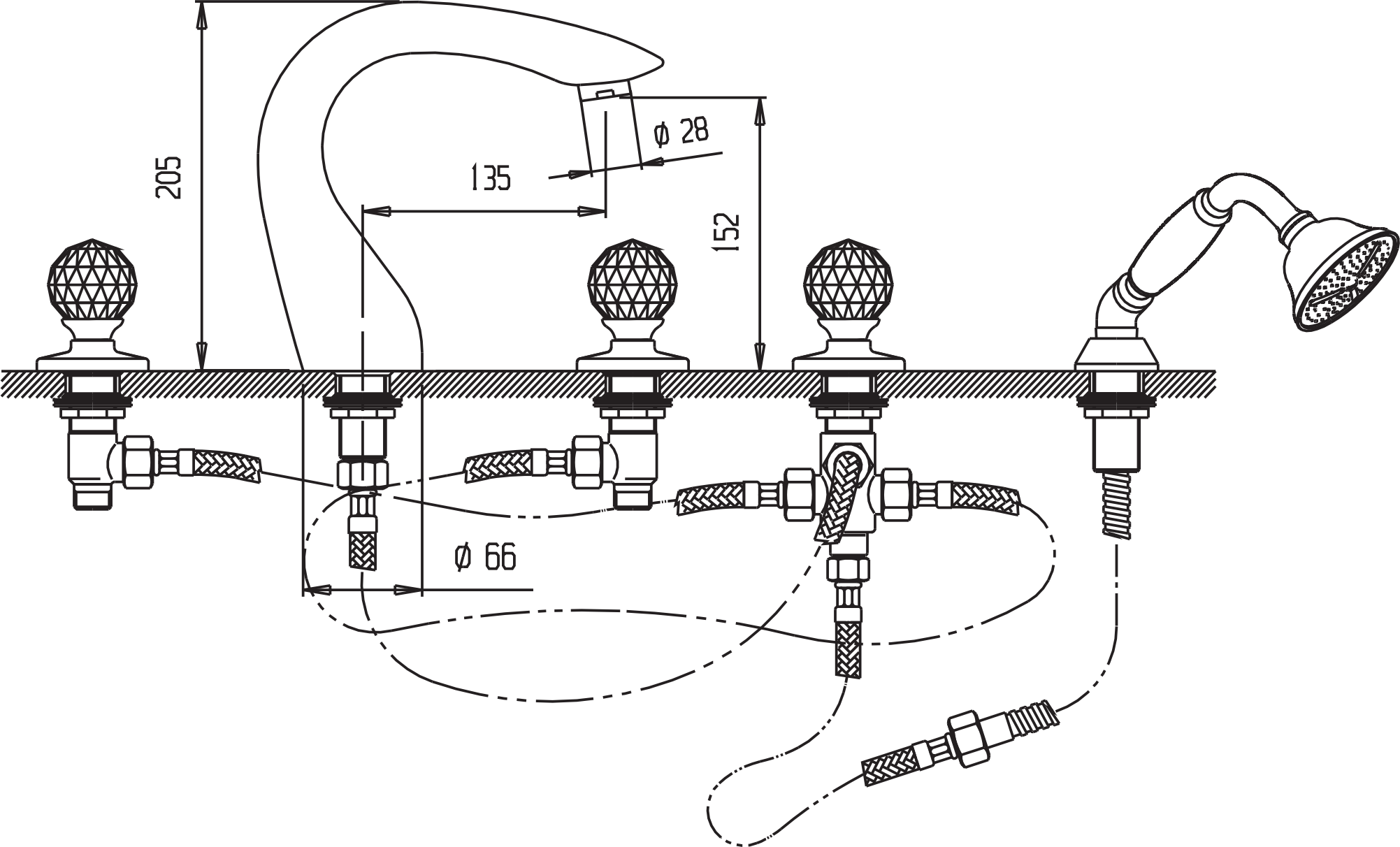
205
135
ø 28
152
ø 66