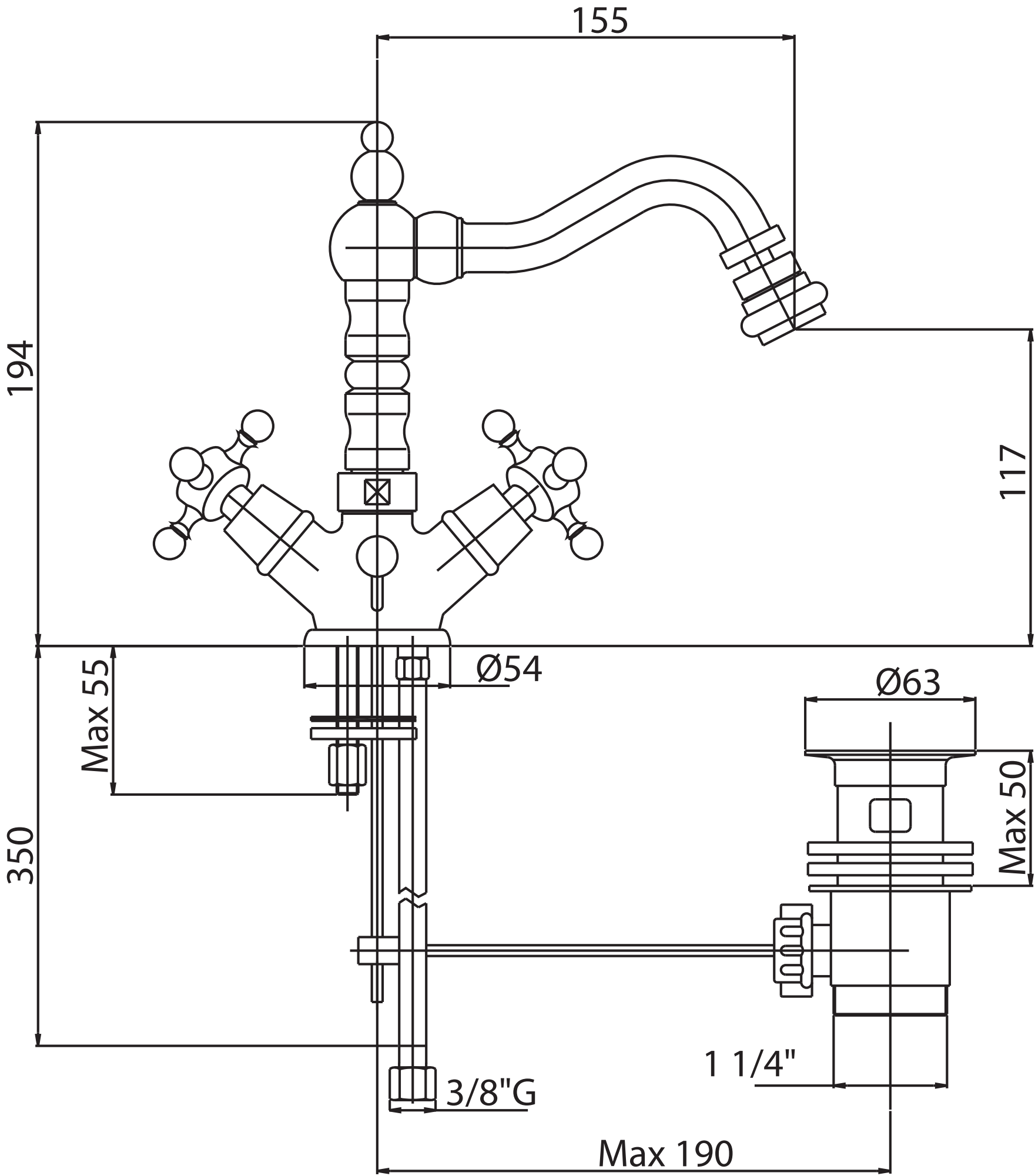
155
194
117
Max 55
Ø54
Ø63
Max 50
350
1 1/4"
3/8"G
Max 190