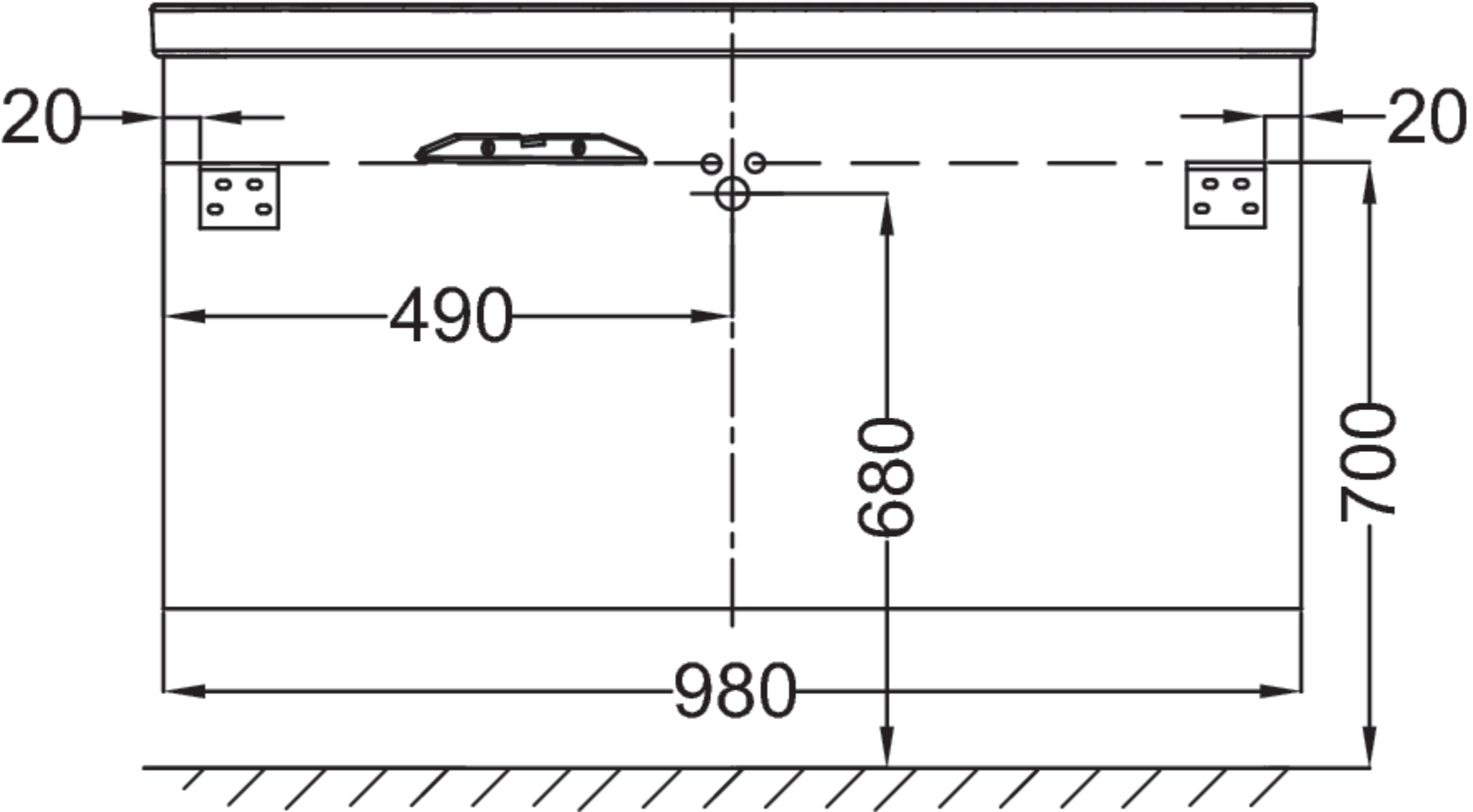
20
20
490
680
700
980