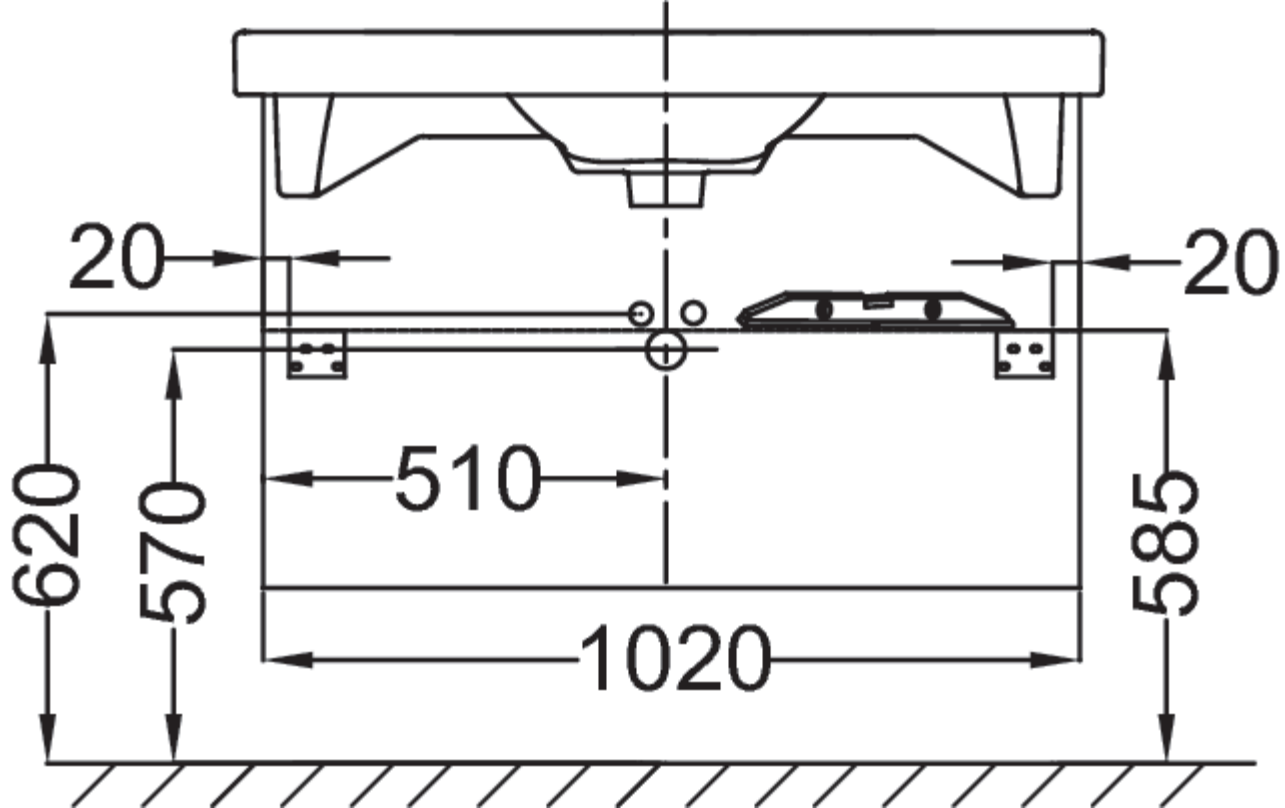
20
20
620
570
510
585
1020