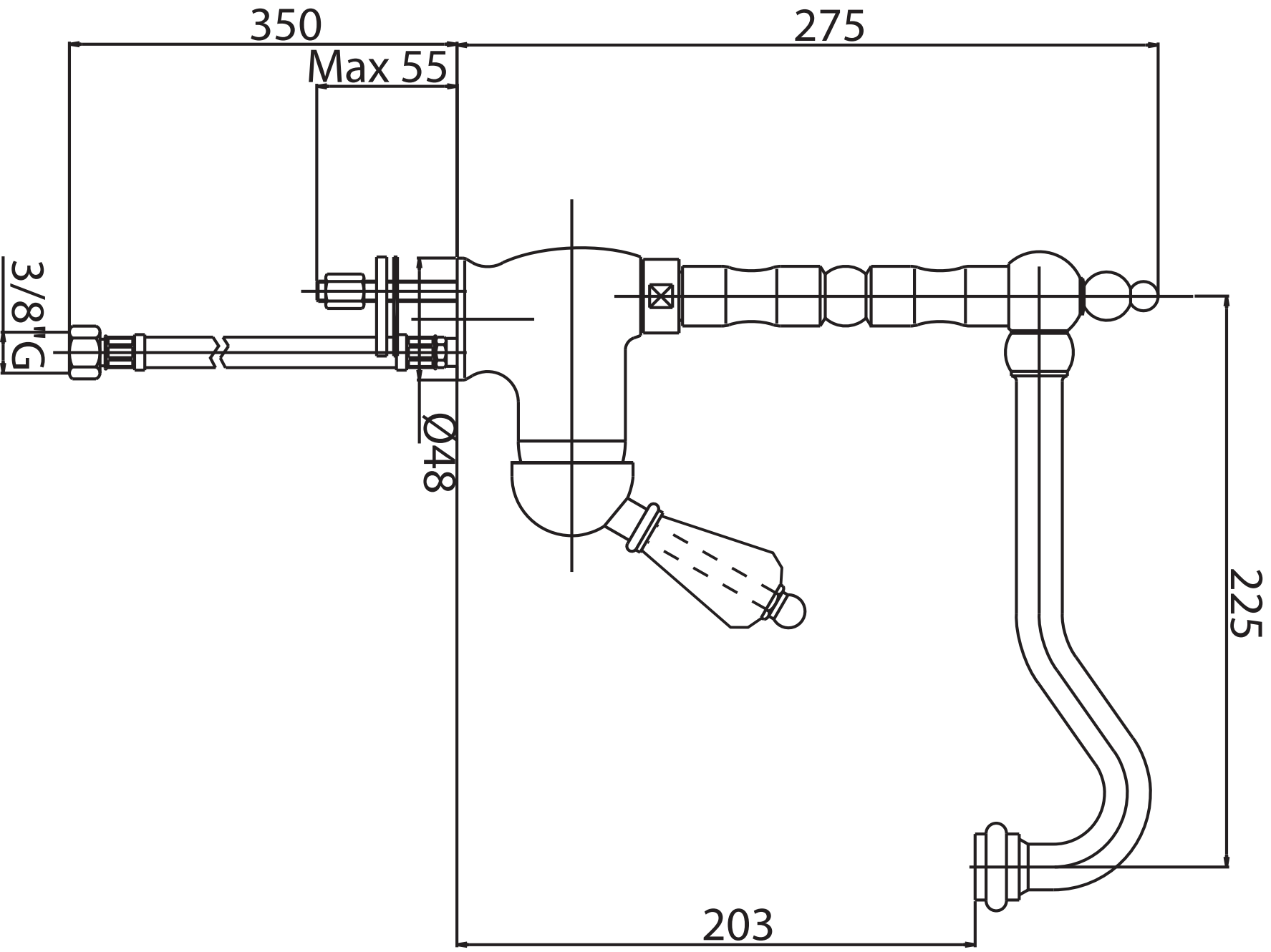
350
275
Max 55
3/8"G
Ø48
225
203