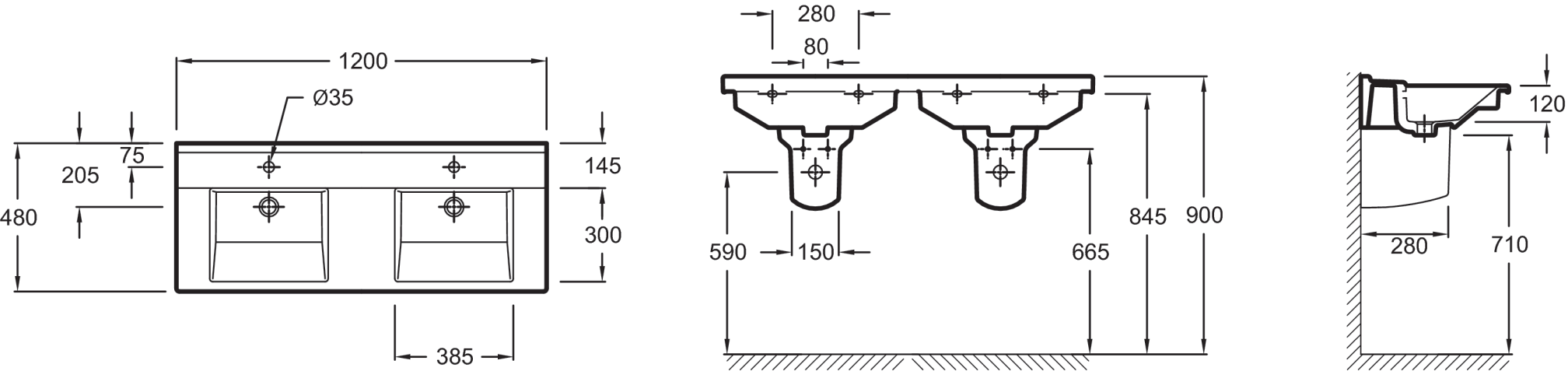
1200
Ø35
75
205
480
145
300
385
280
80
590
150
665
845
900
120
280
710