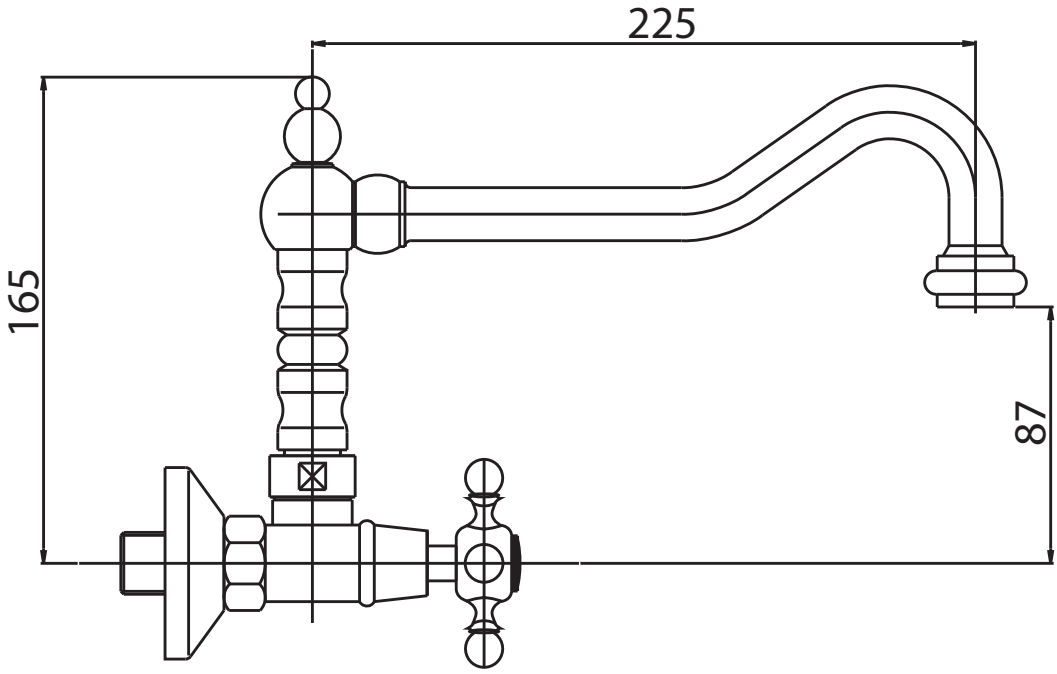
225
165
87

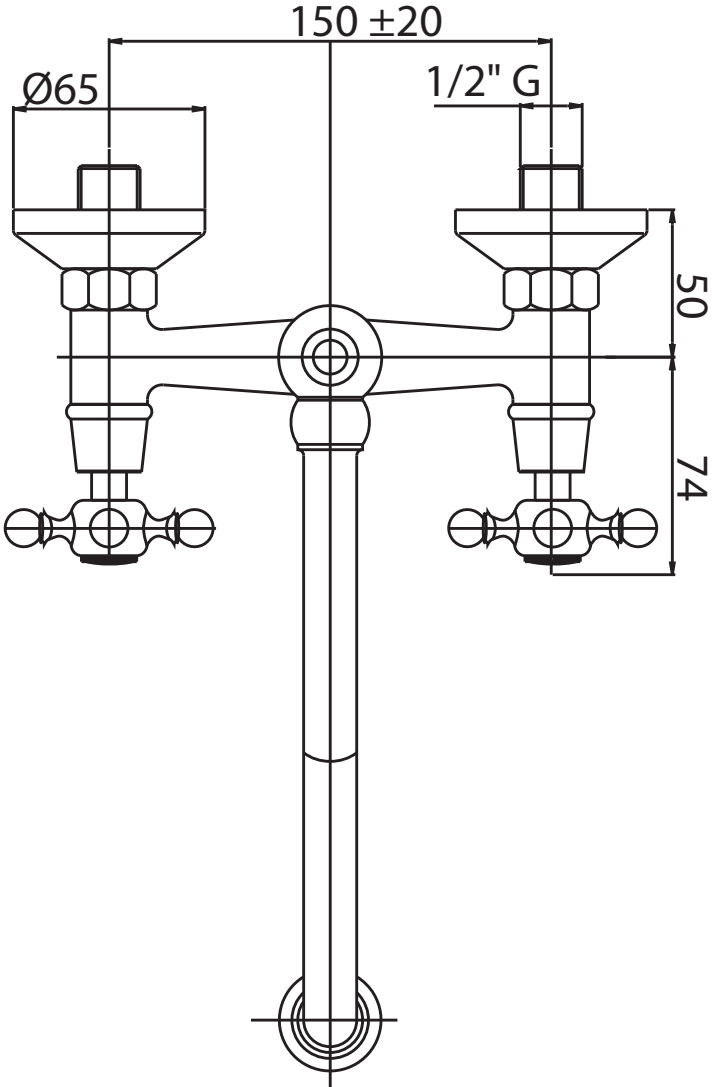
150 ±20
Ø65
1/2" G
50
74