Внимание!
При монтаже зеркала необходимо учитывать высоту смесителя для раковины!

24032015
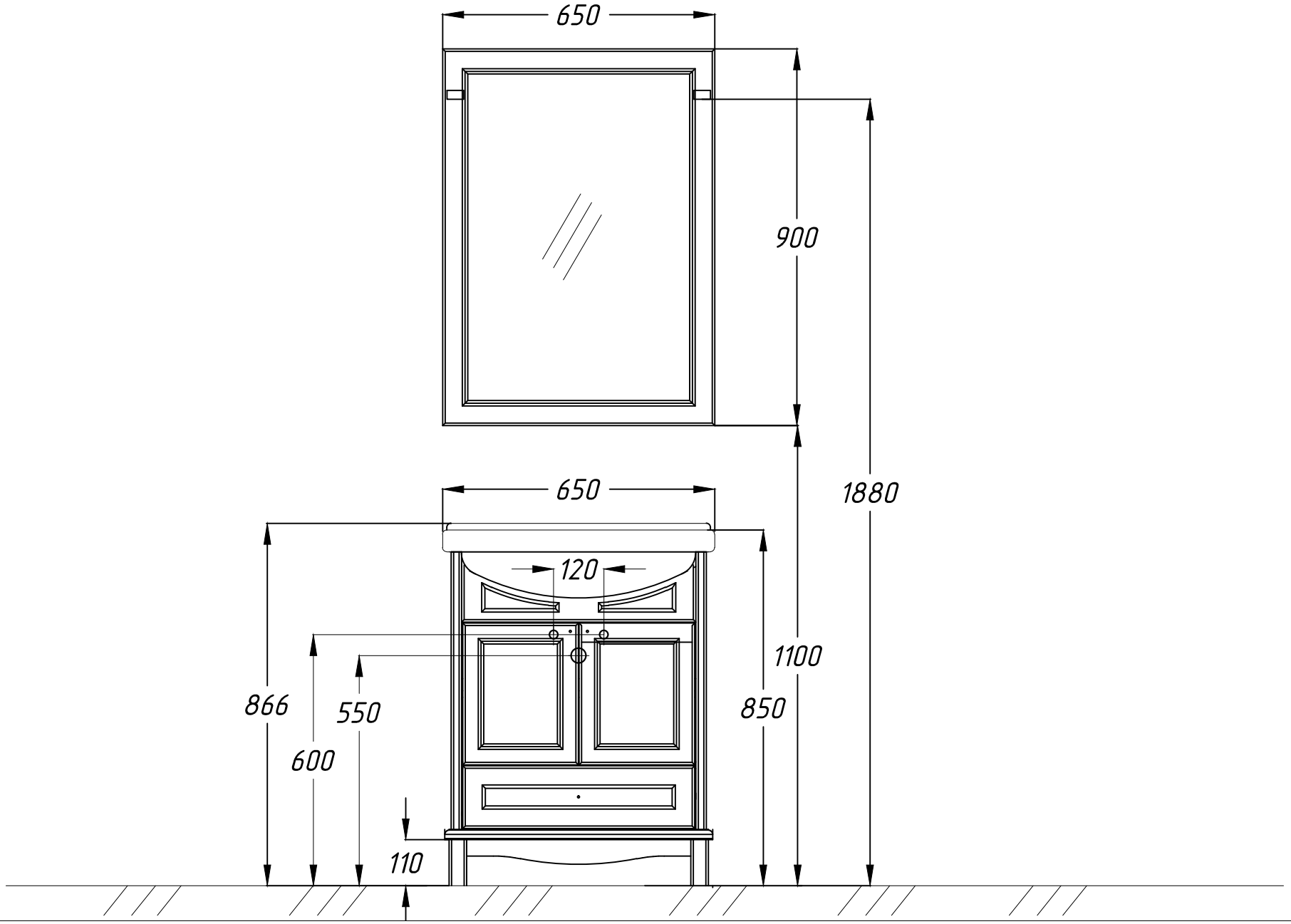
Омега