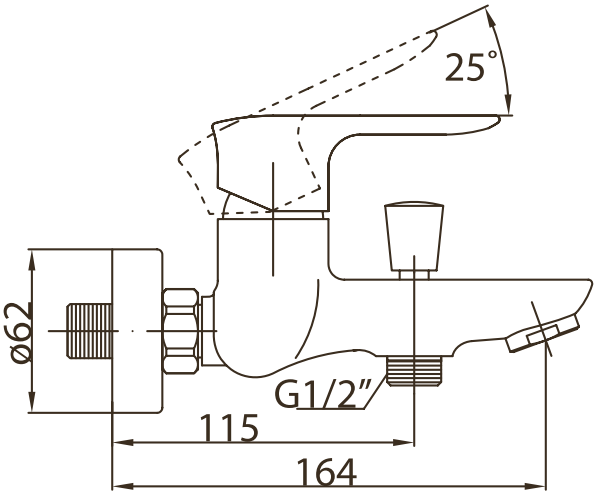
25°
ø62
G1/2"
115
164

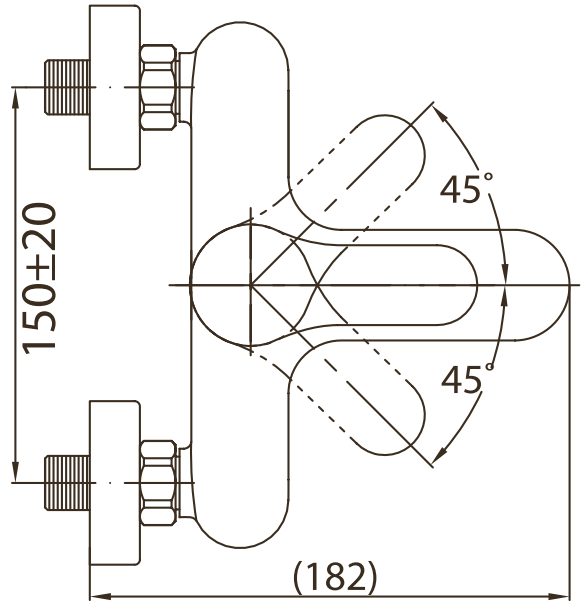
45°
45°
150±20
(182)