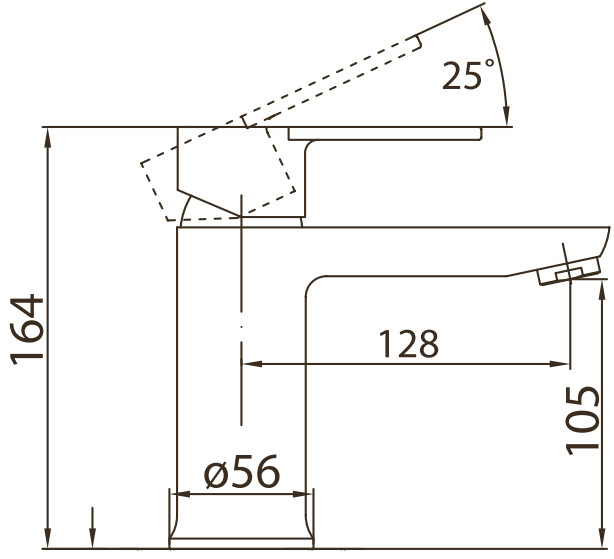
25°
164
128
105
ø56