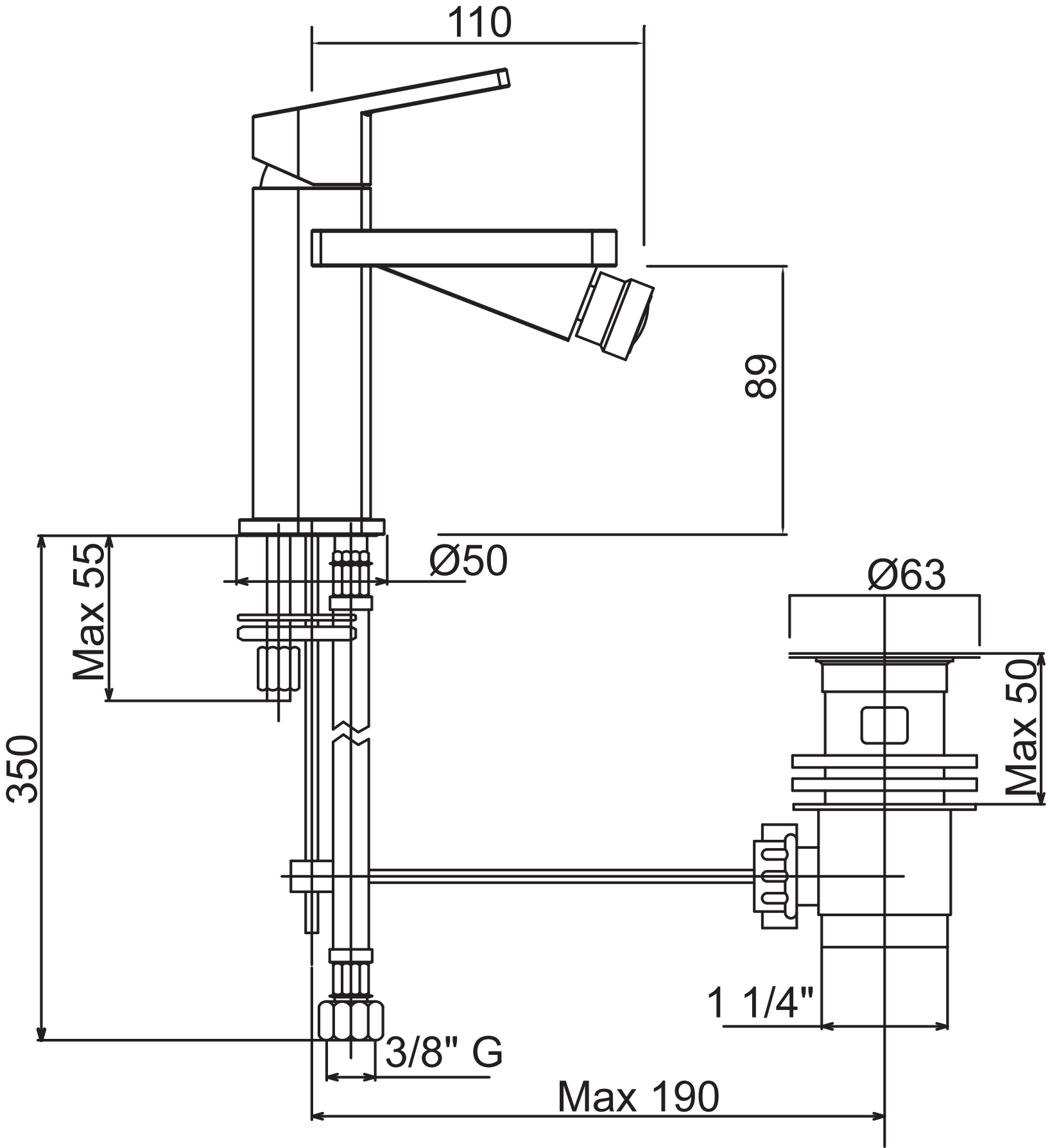
110
89
Max 55
Ø50
Ø63
Max 50
350
1 1/4"
3/8" G
Max 190