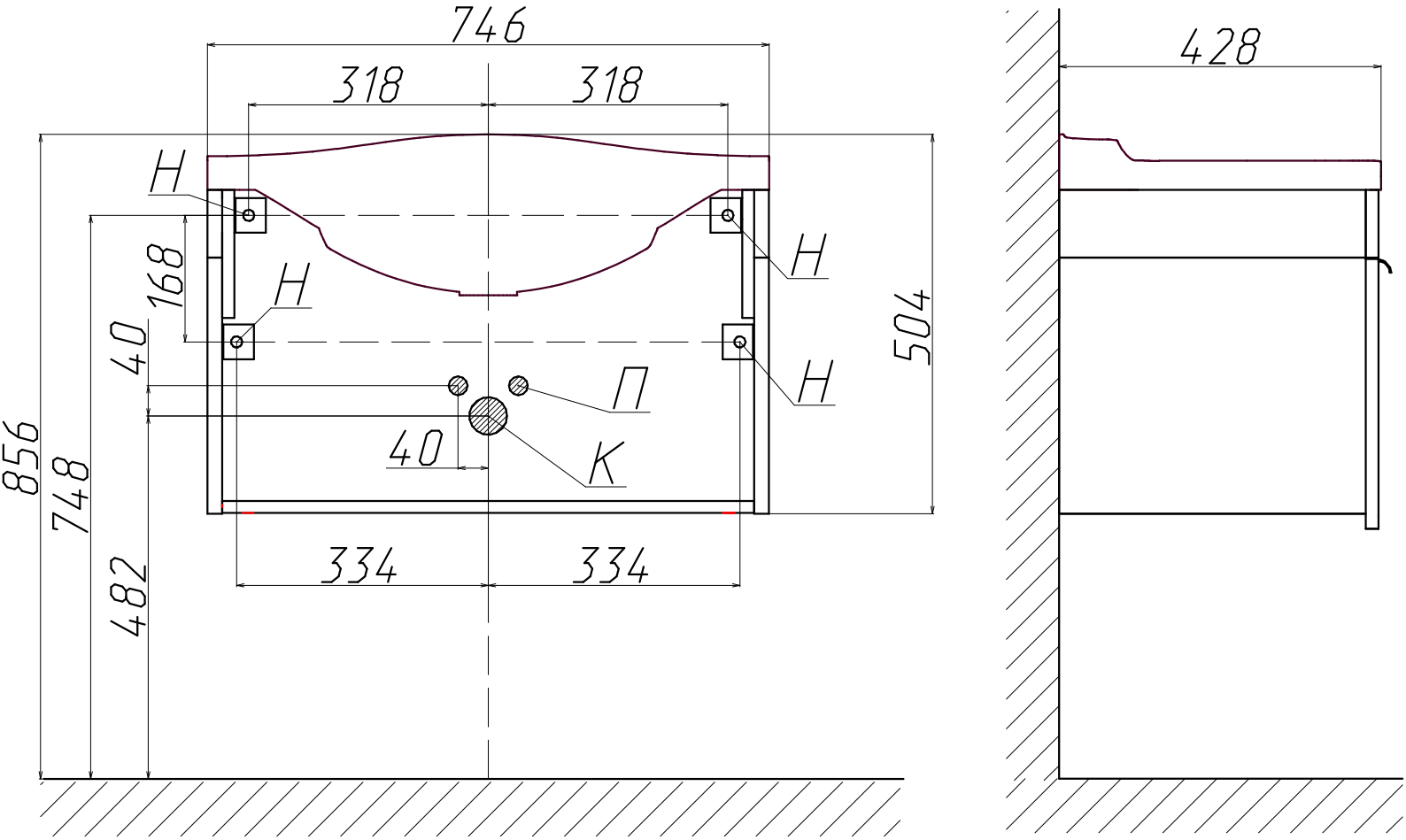

Н - Крепления навесок; П - Подводка воды; К - Вывод канализации