Лира

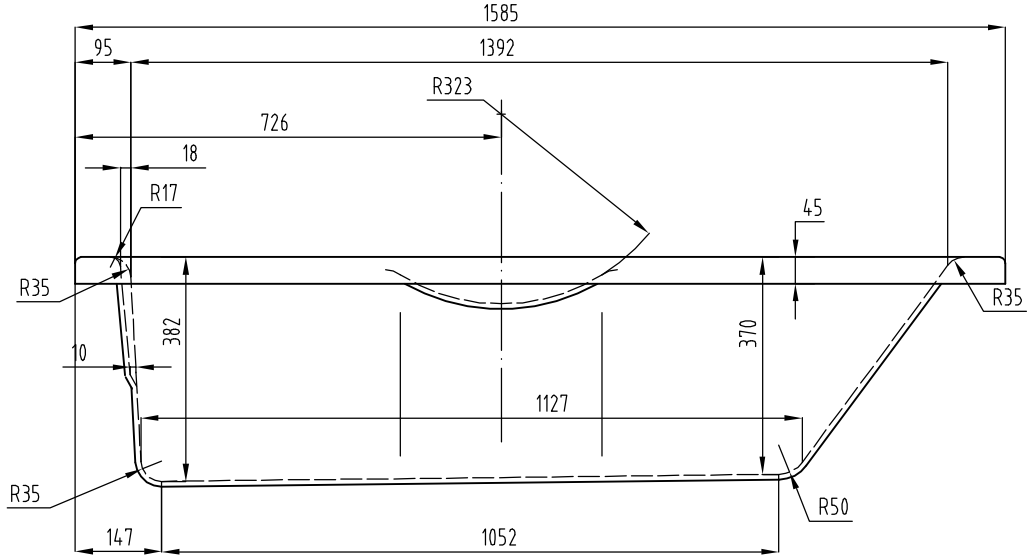
1585
95
1392
R323
726
18
R17
45
R35
R35
382
370
10
1127
R35
R50
147
1052

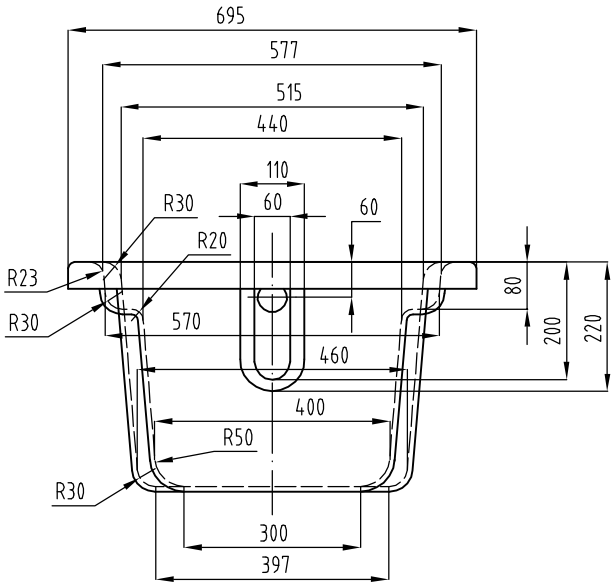
695
577
515
440
110
60
60
R30
R20
R23
R30
80
200
220
570
460
400
R50
R30
300
397

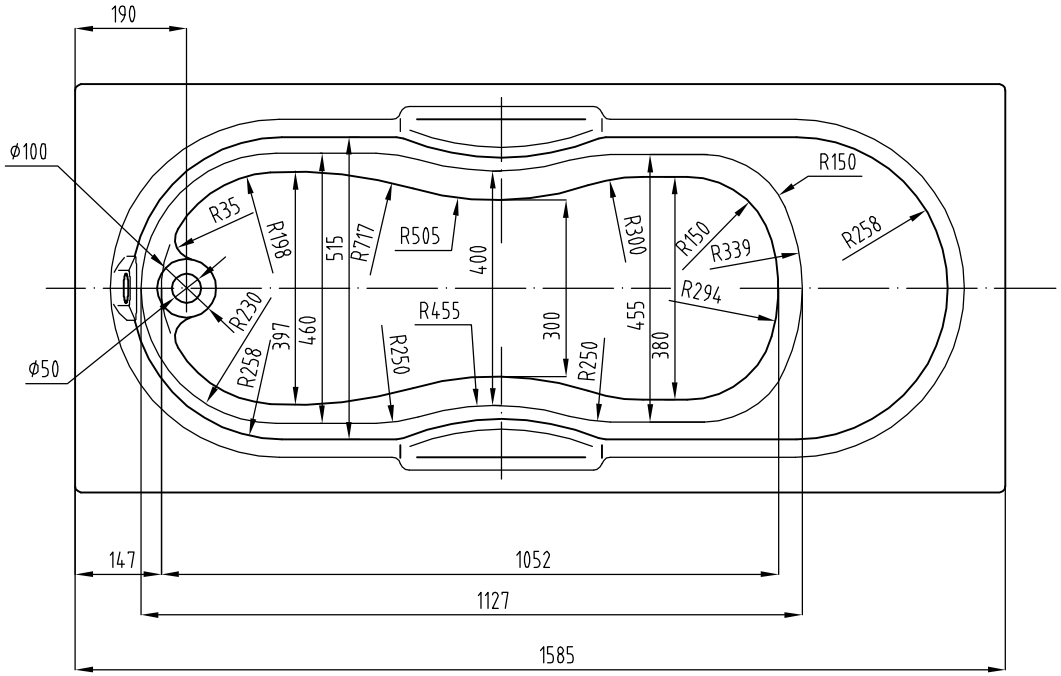
190
ϕ100
R150
R35
R198
515
R717
R505
400
R300
R150
R339
R258
R230
397
460
R455
300
455
R294
R258
R250
R250
380
ϕ50
147
1052
1127
1585