Серена

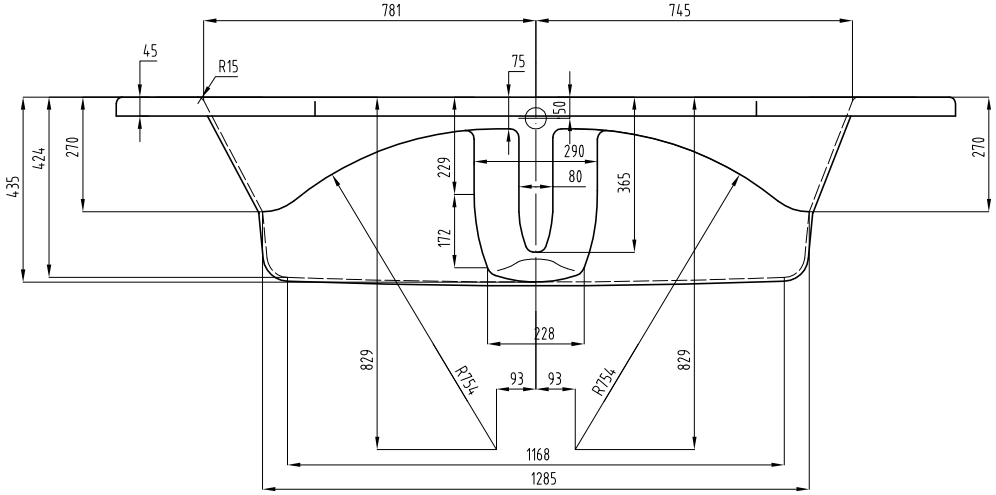
781
745
45
R15
75
50
290
80
229
172
365
435
424
270
270
829
829
R754
R754
93
93
228
1168
1285

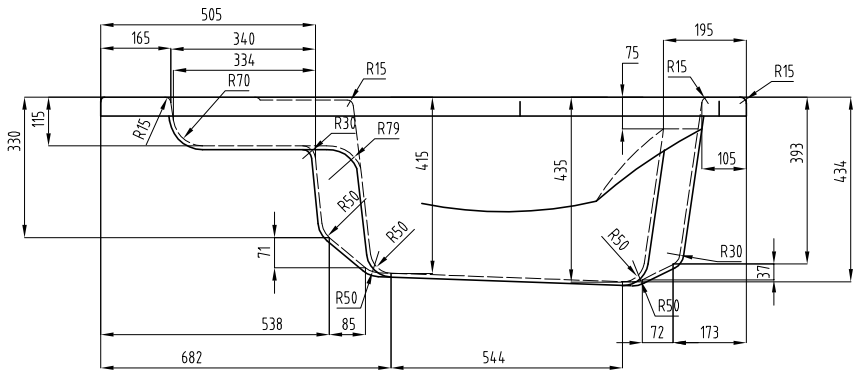
505
165
340
334
R70
R15
75
195
R15
R15
330
115
R15
R30
R79
415
435
105
393
434
R50
R50
R50
R30
71
37
R50
R50
538
85
72
173
682
544

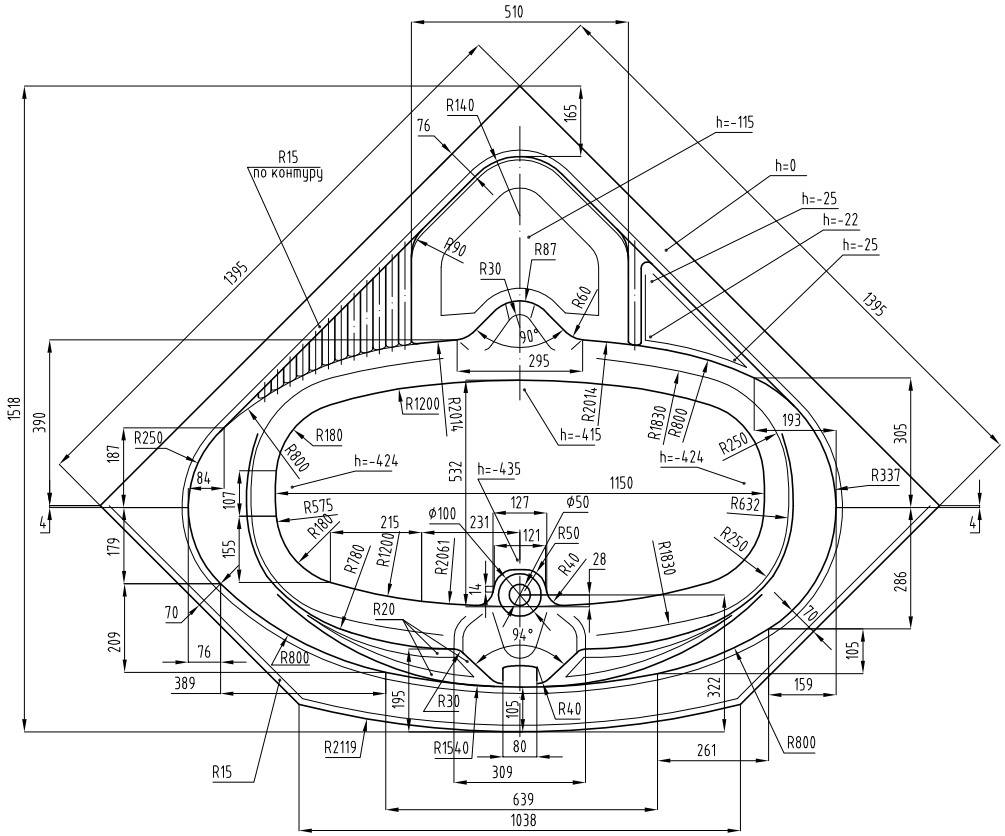
510
R140
165
76
h=-115
R15
по контуру
h=0
h=-25
h=-22
h=-25
R90
R87
R30
R60
1395
1395
90°
295
1518
390
R1200
R2014
R2014
R1830
R800
R180
R250
193
305
R250
R800
h=-424
h=-415
h=-424
h=-435
532
1150
R337
187
84
107
R575
R632
R180
215
Ø100
231
127
Ø50
121
R50
R250
179
155
R780
R1200
R2061
R40
28
R1830
286
70
R20
70
94°
209
76
R800
105
389
195
R30
105
R40
322
159
R2119
R1540
80
261
R800
R15
309
639
1038

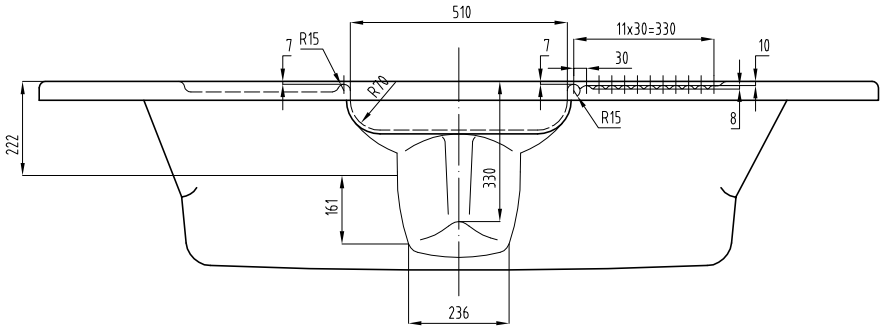
510
11x30=330
7
R15
7
30
10
R70
R15
8
222
330
161
236